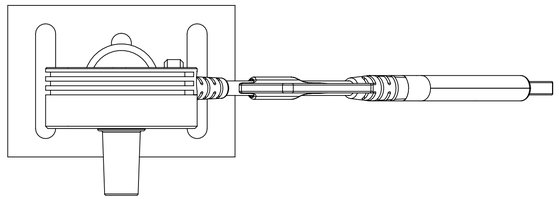

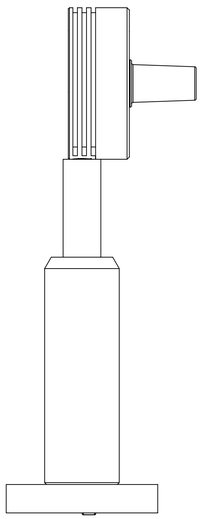

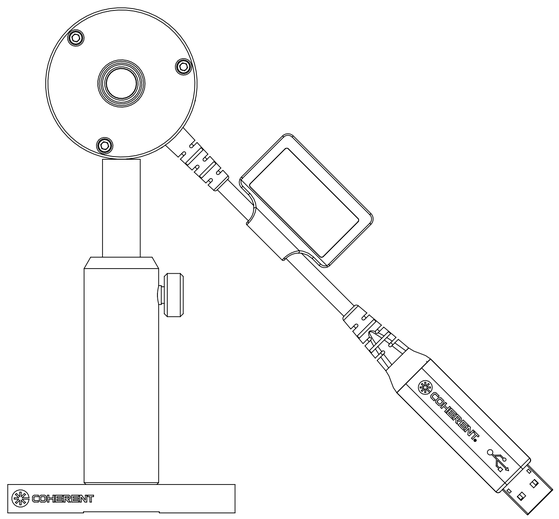

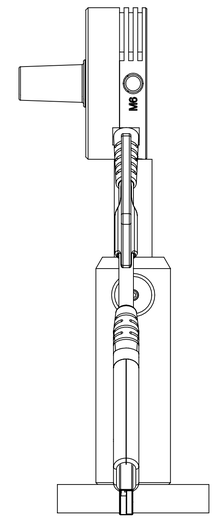

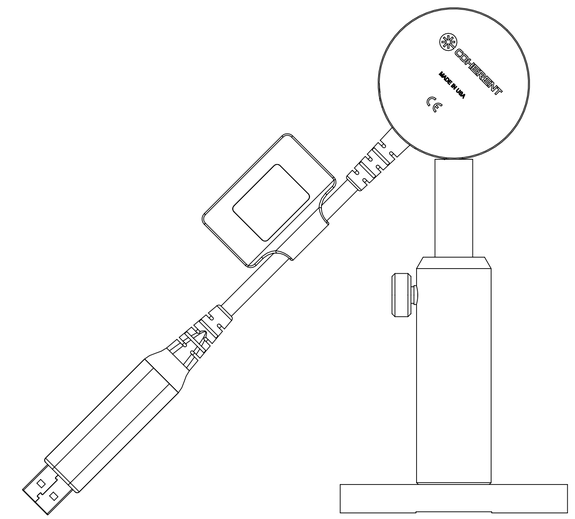

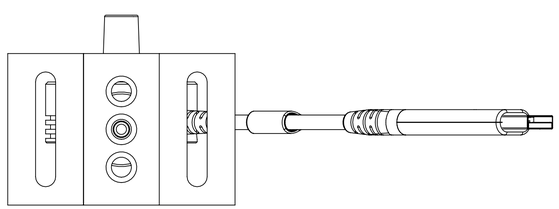

1168337